イメージ

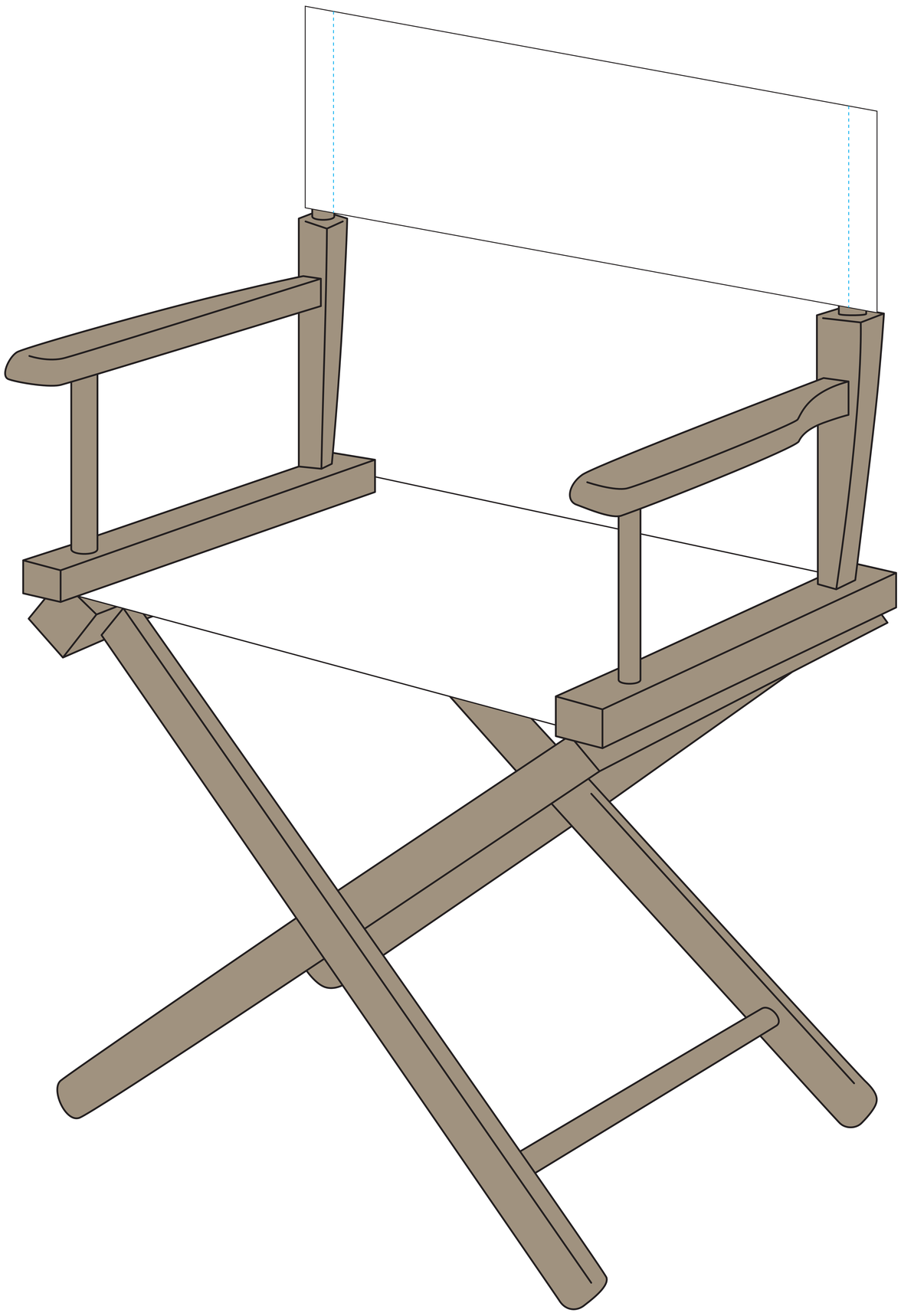

背もたれ布

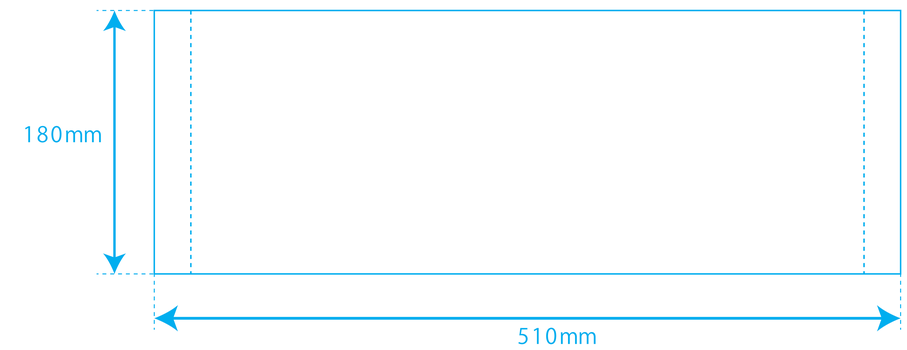
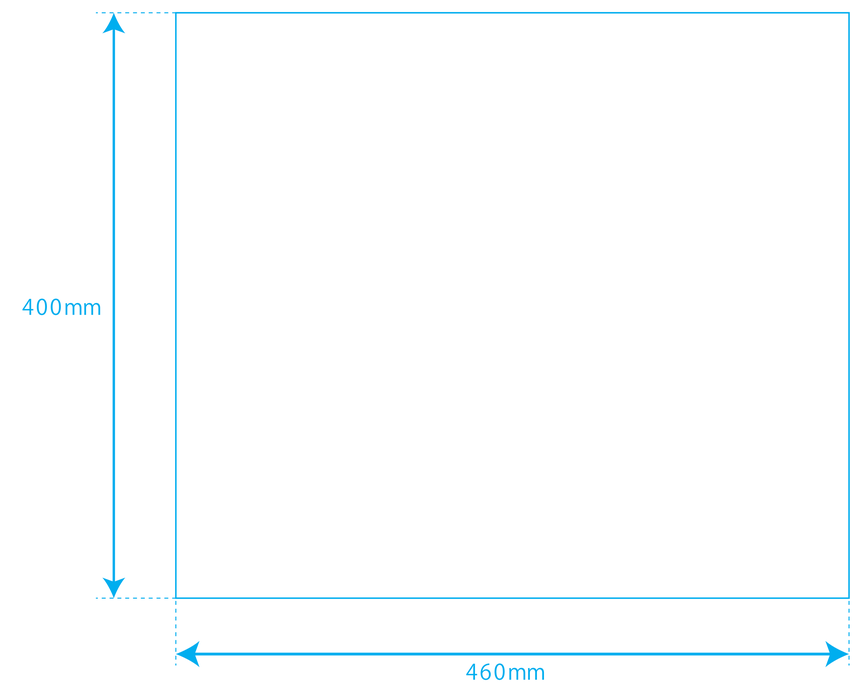
座面布