折りたたみチェア　テンプレート

塗り足し範囲（ここまでデザインお願いします）
仕上がり位置

■背もたれ

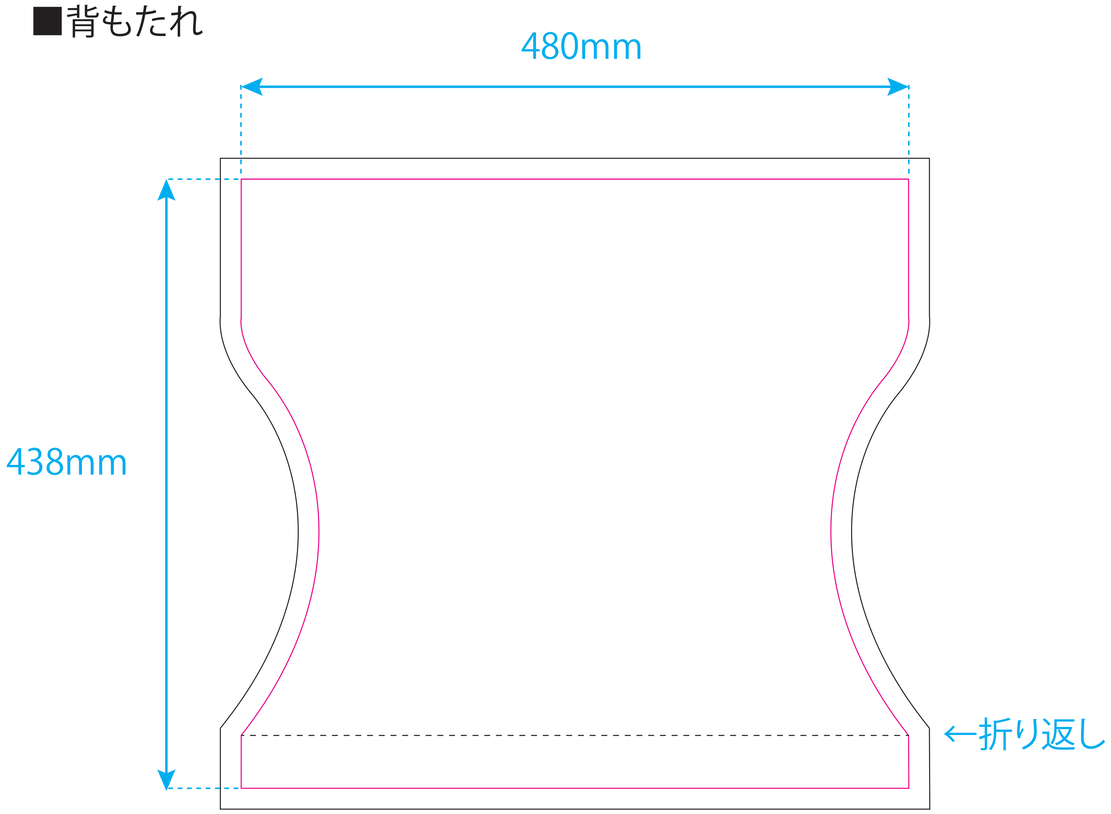

■側面ポケット(おもて)

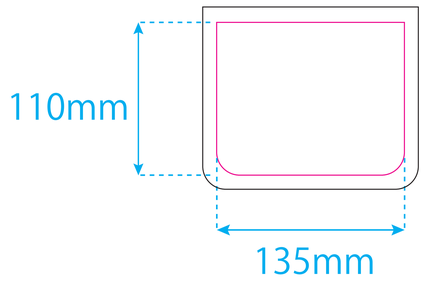

■側面ポケット(うら)

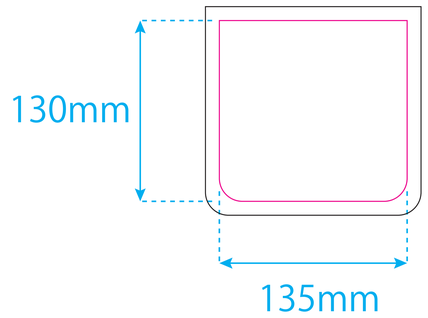

■座面

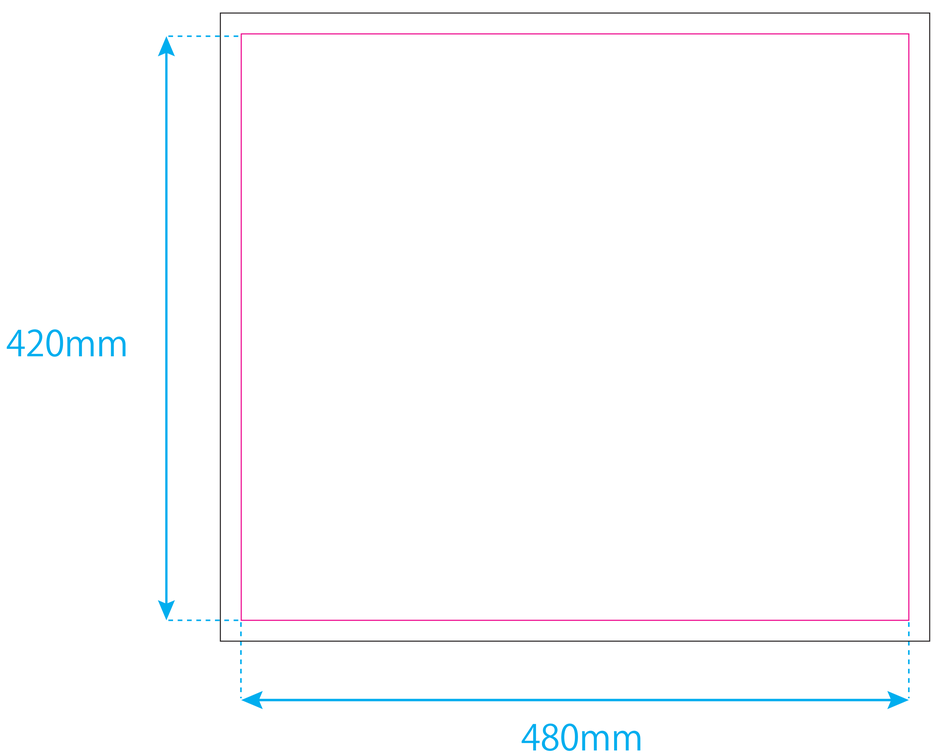

商品イメージ